V-TAC®
INNOVATIVE LED LIGHTING

WEEE Number: 80133970

INSTALLATION INSTRUCTION
LED DESIGNER WALL LIGHT

TECHNICAL DATA:

Model	VT-7331
Watts	20W
Lumens	1700LM
CRI	>80
PF	>0.9
Beam Angle	120°
Operation Temperature	-20°C to +45°C
Input Power	AC:220-240V
Dimension	330x380x230mm

3 YEARS WARRANTY

INTRODUCTION & WARRANTY
Thank you for selecting and buying V-TAC product. V-TAC will serve you the best. Please read these instructions carefully before starting the installation and keep this manual handy for future reference. If you have any another query, please contact our dealer or local vendor from whom you have purchased the product. They are trained and ready to serve you at the best. The warranty is valid for 3 years from the date of purchase. The warranty does not apply to damage caused by incorrect installation or abnormal wear and tear. The company gives no warranty against damage to any surface due to incorrect removal and installation of the product. The products are suitable for 10-12 Hours Daily operation. Usage of product for 24 Hours a day would void the warranty. This product is warranted for manufacturing defects only.

WARNING
1. Please make sure to turn off the power before starting the installation.
2. The light source of this luminaire is not replaceable, when the light source reaches its end of life the whole luminaire should be replaced.
3. If the external flexible cable or cord of this luminaire is damaged, it shall be exclusively replaced by the manufacturer or his service agent or a similar qualified person in order to avoid a hazard.
4. Installation must be performed by a certified person.
5. For Indoor use only
6. Change the shade once it was broken.
7. Cut off the power and don't change the bulbs until the heat cold down.
8. Use the bulbs with spesified parameters for better performance and longer life.

This marking indicates that this product should not be disposed of with other household wastes.

Caution, risk of electric shock.

INSTALLATION DIAGRAM:

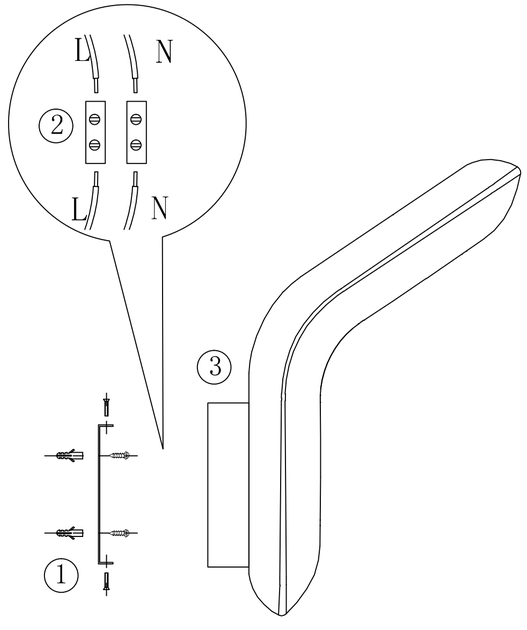

INSTALLATION INSTRUCTION
1. Switch off the power before starting the installation.
2. Fix the plastic part to the wall.
3. Fix the wall plate to the plastic part
4. Connect the wire according to the illustrations
5. Fix the lamp to wall plate

IN CASE OF ANY QUERY/ISSUE WITH THE PRODUCT, PLEASE REACH OUT TO US AT: SUPPORT@V-TAC.EU FOR MORE PRODUCTS RANGE, INQUIRY PLEASE CONTACT OUR DISTRIBUTOR OR NEAREST DEALERS. V-TAC EUROPE LTD. BULGARIA, PLOVDIV 4000, BUL.L.KARAVELOW 9B

No.	Parameter	Technical Guideline
1	Operation frequency	2436.20MHZ
2	Frequency band	2436.20 +/- 0.03 MHZ
3	Transmit power	10 mW
4	Working voltage	1.8~3.6 VDC (Normal: 2X1.5VDC, AAA alkaline battery)
5	Modulation mode	MSK
6	Transmit speed	250Khz
7	Number of channels	1
8	Mode of operation	Simplex
9	Operation temperature	+5C-+45C
10	Cover color	WHITE
11	Operational life time	>25,000 Times
12	Noise level (dB)	<25db at 30cm distance
13	IP Rating	IP20
14	Class Type	Class 3
15	Dimension	14x38x130mm

KEYS SPECIFICATION USER MANUAL:
1 - LED indicator. LED will flicker when you press any key.
2 - ON/Pair. You can light the LED lamp by short-press this key. Pair the remote controller and the LED driver by long press this key within power on the driver 10s.
3 - OFF/Unpair. You can close the LED lamp by short-press this key. Unpair teh remote controller and the LED driver by long-press this key within power on the driver 10s
3/6 - Brightness adjustment keys. You can increase the light brigtness step by step short-press the key 3 and less the brightness step by step by short-press key 6. Long-press the keys the brightness will change continuous.
4/7 - Color temperature adjustment keys. You can increase the cold white color and less the warm white color step by step by short press the key 4. Increase the warm white color and less the cold white color step by step by short press key 7. Long-press teh keys the cold or warm white color will change continuous.

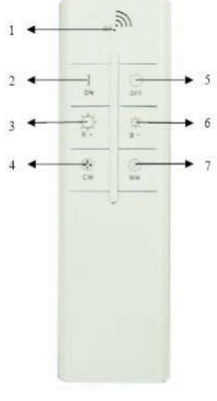

NOTE:
1. Long-press 2-3s, short-press less than 1s
2. The LED lamps must be conencting positive pole together. The red output wires conenct positive pole, the black output wires connect negative pole of the two channels of the LED lamp.
3. Pair or unpair the remote control and the LED driver. Long-press key 2 within 10s after turn on the LED lamp until the LED in the driver's PCB no flicker, the pair means OK. Long-press key 5 within 10s after turn on the LED lamp until the LED in the driver's PCB no flicker, the pair means cancel.
4. A LED driver (lamp) allows two remote controller to control at most, a remote controller can control lots of LED drivers (no limit of teh numbers)

[FR] INTRODUCTION & GARANTIE
Merci d'avoir choisi et acheté un produit à V-TAC. V-TAC vous offrira le meilleur. Veuillez lire attentivement ces instructions avant de commencer l'installation et conservez ce manuel à portée de main pour référence ultérieure. Si vous avez d'autres questions, veuillez contacter notre distributeur ou le fournisseur local auprès duquel vous avez acheté le produit. Ils sont formés et prêts à vous servir au mieux. La garantie est valable pour une période de 3 ans à compter de la date d'achat. La garantie ne s'applique pas à des dommages causés par une installation incorrecte ou une usure anormale. La société ne donne aucune garantie pour des dommages causés à une surface en raison d'un enlèvement et d'une installation incorrects du produit. Les produits sont convenables pour une exploitation quotidienne de 10-12 heures. L'utilisation du produit pendant 24 heures par jour annule la garantie. Ce produit est couvert par une garantie pour des défauts de fabrication seulement.

ATTENTION:
• COUPER l'électricité avant de commencer!
• L'installation doit être effectuée par un électricien certifié seulement
• Changez l'abat-jour de la lampe au cas où il serait cassé
• Coupez l'alimentation électrique en cas de performances anormales et contactez un technicien professionnel ou un distributeur local.

INSTRUCTION D'INSTALLATION
1. Veuillez vous assurer d'avoir coupé le courant avant de commencer l'installation.
2. Fixez la plaque de plafond au plafond à l'aide de vis.
3. Raccordez les fils d'alimentation au luminaire comme indiqué dans le schéma de câblage.
4. Ensuite, fixez la base du plafond à la plaque de plafond à l'aide de la vis correspondante.
5. Allumez la lampe pour vérifier la lumière.

[DE] EINFÜHRUNG UND GEBRAUCHSANWEISUNG
Wir danken Ihnen, dass Sie ein V-TAC ausgesucht und gekauft haben. V-TAC wird Ihnen die besten Dienste erweisen. Lesen Sie, bitte, diese Gebrauchsanweisung vor der Montage aufmerksam durch und halten Sie sie für Auskünfte in der Zukunft parat. Sollten Sie weitere Fragen haben, kontaktieren Sie, bitte, unseren lokalen Händler oderVerkäufer, von dem Sie das Produkt gekauft haben. Sie sind ausgebildet und bereit Sie auf die bestmögliche Art und Weise zu unterstützen. Die Gewährleistungsfrist beträgt 3 Jahre ab dem Kaufdatum. Die Gewährleistung bezieht sich nicht auf Schäden, die durch unsachgemäße Montage oder ungewöhnliche Abnutzung und Verschleiß verursacht worden sind. Das Unternehmen gewährt keine Garantie für durch unsachgemäßen Produktabbau oder unsachgemäße Montage entstandene Schäden an jeglichen Oberflächen. Die Produkte sind für eine Nutzung von bis zu 10-12 Stunden täglich geeignet. Eine tägliche, 24-stündige Nutzung schließt die Gewährleistung aus. Diese Gewährleistung gilt nur für Herstellungsmängel.

ACHTUNG:
• Bevor Sie beginnen, schalten Sie den Strom aus!
• Die Installation sollte nur von einem zertifizierten Elektriker durchgeführt werden
• Ersetzen Sie den Lampenschirm, wenn er beschädigt ist
• Unterbrechen Sie die Stromversorgung bei Leistungsstörungen und wenden Sie sich an einen professionellen Techniker oder Händler vor Ort

INSTALLATIONSANWEISUNG
1. Stellen Sie sicher, dass die Stromversorgung ausgeschaltet ist, bevor Sie mit der Installation beginnen.
2. Befestigen Sie die Deckenplatte mit einer Schraube an der Decke.
3. Schließen Sie die Versorgungskabel wie im Schaltplan angegeben an die Leuchte an.
4. Befestigen Sie dann die Deckenbasis mit einer entsprechenden Schraube an der Deckenplatte.
5. Schalten Sie die Lampe ein, um zu überprüfen, ob sie leuchtet.

[BG] ВЪВЕДЕНИЕ И ГАРАНЦИЯ
Благодарим ви, че избрахте и закупихте продукт на Ви-Тек (V-TAC). Ви-Тек (V-TAC) ще ви послужи по най-добрия възможен начин. Моля прочетете тези инструкции внимателно преди инсталация и съхранявайте ръководството за бъдещи справки. Ако имате други въпроси, моля свържете се с нашия дилър или с местния търговец, от който сте закупили продукта. Те са обучени и са готови да ви послужат по най-добрия начин. Гаранцията е валидна за период от 3 години след датата на закупуване. Гаранцията не се прилага по отношение на щети, причинени поради неправилен монтаж или необичайно износване. Дружеството не предоставя гаранция срещу щети по каквато и да е повърхност поради неправилното отстраняване и монтаж на продукта. Продуктите са подходящи за 10-12 часа експлоатация на ден. Експлоатацията на продукт в продължение на 24 часа води до обезсилване на гаранцията. Гаранцията за този продукт се дава само за производствени дефекти.

ВНИМАНИЕ:
• Изключете захранването преди да инсталирате прикрепващото устройство
• Инсталацията да се извършва само от сертифициран електротехник
• Сменяйте абажура на лампата, ако се повреди.
• В случай на ненормално поведение, изключете електрозахранването и се свържете с професионален техник или с местния представител.

МОНТАЖНА ИНСТРУКЦИЯ
1. Моля уверете се, че сте изключили захранването преди да започнете инсталацията.
2. Фиксирайте таванната плоча на тавана с винт.
3. Свържете захранващите проводници с осветителното тяло, както е показано на електрическата схема.
4. След това фиксирайте таванната основа към таванната плоча с винт по подходящ начин.
5. Включете лампата, за да проверите дали свети.

[HR] UVOD I JAMSTVO
Hvala vam, što ste odabrali i kupili tvrtke Vi-Tek (V-TAC). Vi-Tek (V-TAC) će vam poslužiti na najbolji mogući način. Molimo, pažljivo pročitajte ove upute prije instalacije i spremite upute za buduću uporabu. Ako imate dodatnih pitanja, molimo obratite se našemprodavaču ili lokalnom trgovcu gdje ste kupili ovaj proizvod. Oni su osposobljeni i spremni vam pomognu na najbolji način. Jamstvo za ovaj proizvod vrijedi za razdoblje od 3 godine, računajući od dana kupnje. Jamstvo se ne odnosi na štetu, nastalu nepravilnom ugradnjom ili neuobičajenim habanjem. Tvrtka ne jamči za štete koje nastanu po bilo kojoj površini proizvoda, zbog nepravilne demontaže odnosno i ugradnje proizvoda. Ovi proizvodi su prikladni za 10-12 sati rada dnevno. Uporaba proizvod 24 sata dnevno čini ovo jamstvo nevažeće. Jamstvo za ovaj proizvod dano je samo za nedostatke koji su nastali samo tijekom njegove proizvodnje.

OPREZ
• ISKLJUČITE struju prije nego što počnete ugradnju!
• Ugradnju može obaviti samo stručni električar
• Zamijenite sjenilo svjetiljke ako je oštećeno.
• U slučaju nestandardnog ponašanja svjetiljke, isključite strujno napajanje i obratite se stručnom električaru ili lokalnom zastupniku.

UPUTE ZA MONTAŽU
1. Prije ugradnje provjerite jeste li isključili strujno napajanje.
2. Pričvrstite stropnu ploču na strop vijkom.
3. Priključite kabele za strujno napajanja na svjetiljku, kao što je prikazano na shemi ožičenja.
4. Zatim pričvrstite stropnu podlogu na stropnu ploču vijkom, na prikladan način.
5. Uključite svjetiljku da biste provjerili da li svjetiljka svijeti.

[PT] INTRODUÇÃO E GARANTIA
Agradecemos que escolheu e adquiriu o produto da V-TAC. A V-TAC irá servir-lhe da melhor maneira possível. Por favor, leia atentamente estas instruções antes da instalação e mantenha este manual para referência no futuro. Se tiver outras dúvidas, entre em contacto com o nosso revendedor ou comerciante local de quem adquiriu o produto. Eles são formados e estão prontos para lhe serem úteis da melhor maneira possível. A garantia é válida por um período de 3 anos a partir da data de compra. A garantia não se aplica a danos causados devido a uma instalação incorrecta ou desgaste invulgar. A empresa não dá nenhuma garantia por danos de qualquer superfície devido à inadequada remoção e instalação do produto. Os produtos são apropriados para exploração durante 10-12 horas por dia. A exploração do produto durante 24 horas leva à invalidação da garantia. Este produto tem uma garantia apenas para defeitos de fabricação.

ATENÇÃO
• DESLIGAR a alimentação antes de iniciar!
• A instalação só pode ser feita por electricista autorizado.
• Substitua o abajur da lâmpada se estiver danificado.
• Em caso de comportamento anormal, desligue a alimentação e entre em contato com um técnico profissional ou um representante local.

INSTRUÇÕES DE INSTALAÇÃO
1. Por favor, assegure-se de desligar a alimentação antes de começar a instalação.
2. Fixe a placa de teto no teto com um parafuso.
3. Conecte os cabos de alimentação à iluminação, conforme mostrado no diagrama de fiação.
4. Em seguida, fixe a base de teto na placa de teto com um parafuso de maneira adequada.
5. Ligue a lâmpada para verificar se acende.

[ES] INTRODUCCIÓN Y GARANTÍA
Le agradecemos que ha elegido y adquirido la V-TAC. V-TAC le servirá del mejor modo posible. Pedimos que antes de comenzar la instalación lea atentamente las presentes instrucciones y las guarde en un lugar adecuado para consultas próximas. En caso de dudas o preguntas, póngase, por favor, en contacto con el representante o suministrador más cercano de quien ha comprado el producto. Él será debidamente instruido y dispuesto para atenderle de la mejor manera posible. La garantía tendrá una duración de 3 años, contados a partir de la fecha de la compra. La garantía no será aplicable a daños ocasionados por instalación incorrecta o gasto inhabitual. La empresa no otorgará garantía para daños de superficies de cualquier tipo generados por su eliminación e instalación incorrectas. Los productos tendrán explotación adecuada durante unas 10-12 horas diarias. La explotación de 24 horas diarias llevará a la anulación de la garantía. La garantía cubrirá solo defectos de producción de fábrica.

CUIDADO
• IApague la electricidad antes de comenzar!
• Que se instale solamente por electricista certificado
• Reemplace la pantalla de la lámpara si está dañada.
• En caso de comportamiento anormal, apague la alimentación y contacte a un técnico profesional o representante local.

INSTRUCCIONES DE INSTALACIÓN
1. Por favor, asegúrese de apagar la alimentación antes de empezar la instalación.
2. Fije la placa de techo al techo con un tornillo.
3. Conecte los cables de alimentación a la iluminación como se muestra en el diagrama de cableado.
4. Luego fije la base de techo a la placa de techo con un tornillo de manera adecuada.
5. Encienda la lámpara para verificar si se ilumina.

[HU] BEVEZETÉS ÉS GARANCIA
Köszönjük, hogy választotta és megvásárolta a V-TAC terméket. V-TAC nyújtja Önnek a legjobb szolgáltatást. Kérjük, a szerelés előtt figyelmesen olvassa el ezeket az utasításokat és óvja ezt a kézikönyvet későbbi használatra. Ha további kérdései vannak, kérjük, forduljon forgalmazójához vagy helyi eladójához, akitől megvásárolta a terméket. Ők képzettek és készek a legjobb szolgálatra. A jótállás a vásárlás napjától számítva 3 évig érvényes. A garancia nem vonatkozik a helytelen szerelés vagy az abnormális kopás okozta károkra. A cég nem vállal semmilyen garanciát a felület károsodásáért, a termék helytelen eltávolításáért és szereléséért. A termékek 10-12 órás napi üzemeltetésre alkalmasak. A termék napi 24 órás felhasználása érvényteleníti a garanciát. Ez a termék garanciája csak a gyártási hibákra vonatkozik.

FIGYELEM
• KAPCSOLJA KI a villamos ellátást a kezdet előtt!
• Csak szakképzett villanyszerelő szerelje fel.
• Cserélje ki a lámpa árnyékolását, burát, ha megsérül.
• Nem normális viselkedés esetén kapcsolja ki az áramellátást és vegye fel a kapcsolatot a szakemberrel vagy a helyi márkakereskedővel.

TELEPÍTÉSI ÚTMUTATÓ
1. A telepítés megkezdése előtt feltétlenül kapcsolja ki az áramellátást.
2. Rögzítse a mennyezeti lemezt a mennyezethez csavarral.
3. Csatlakoztassa a tápvezetékeket a lámpatesthez a kapcsolási rajz szerint.
4. Ezután csavarokkal rögzítse a mennyezet alját a mennyezeti lemezhez.
5. Kapcsolja be a lámpát a fény ellenőrzéséhez.

[IT] INTRODUZIONE E GARANZIA
Grazie per aver scelto e acquistato il prodotto della V-TAC. La V-TAC Le servirà nel miglior modo possibile. Si prega di leggere attentamente queste istruzioni prima di iniziare l'installazione e di conservare questo manuale a portata di mano per riferimenti futuri. In caso di qualunque altra domanda si prega di contattare il nostro rivenditore o il distributore locale da chi è stato acquistato il prodotto. Loro sono addestrati e pronti a servirla nel miglior modo possibile. La garanzia è valida per 3 anni dalla data d'acquisto. La garanzia non si applica ai danni provocati dall'installazione errata o dall'usura anomala. L'azienda non fornisce alcuna garanzia per danni a qualsiasi superficie a causa della rimozione e dell'installazione errata del prodotto. I prodotti sono adatti per 10-12 ore di funzionamento quotidiano. L'utilizzo del prodotto per 24 ore al giorno annulla la garanzia. La garanzia di questo prodotto è valida soltanto per difetti di fabbricazione.

ATTENZIONE
• Spegnere l'elettricità prima di iniziare!
• L'installazione deve essere eseguita soltanto da un elettricista certificato.
• Sostituire il paralume se è danneggiato.
• In caso di comportamento anomalo, scollegare l'alimentazione e contattare un tecnico professionista o un rappresentante locale.

ISTRUZIONI PER L'INSTALLAZIONE
1. Assicurarsi di disattivare l'alimentazione prima di iniziare l'installazione.
2. Fissare il pannello per il soffitto al soffitto con una vite.
3. Collegare i cavi di alimentazione all'apparecchio come mostrato nello schema elettrico.
4. Quindi fissare la base per il soffitto al pannello per il soffitto con una vite in modo adeguato.
5. Accendere la lampada per verificare se funziona.

[PL] WSTĘP I GWARANCJAD
Dziękujemy za wybór i zakup produktu V-TAC. V-TAC będzie Ci służył najlepiej. Prosze przeczytać tę instrukcje uważnie przed przystąpieniem do zainstalowania i zachować ją do użytku w przyszłości. Jeśli masz jakieś pytania, proszę skontaktować się z naszym Przedstawicielem lub z dystrybutorem, od którego kupiłeś produkt. Oni sa przeszkoleni i gotowi udzielić Ci pomocy. Gwarancja ważna jest 3 lata od zakupu. Gwarancja nie obejmuje uszkodzeń wynikających z niewłaściwego zainstalowania lub nadzwyczajnego zużycia. Spółka nie ponosi odpowiedzialności za ewentualne szkody spowodowane na powierzchniach podczas instalacji lub deinstalacji. Łączny czas świecenia opraw w ciągu doby nie może przekroczyć 10-12 godzin, 24-godzinna eksploatacja produktu prowadzi do unieważnienia gwarancji. Gwarancja obejmuje jedynie wady powstałe z przyczyn tkwiących w produkcie.

UWAGA
• WYŁĄCZYĆ zasilanie przed przystąpieniem do instalacji!
• Instalacja powinna być wykonywana wyłącznie przez elektrotechnika posiadającego certyfikat.
• Wymień klosz lampy, jeśli został on uszkodzony.
• W przypadku nietypowego zachowania się lampy wyłącz zasilanie i skontaktuj się z profesjonalnym technikiem lub naszym lokalnym przedstawicielem.

INSTRUKCJA MONTAŻU
1. Upewnij się przed rozpoczęciem montażu, iż zasilanie jest wyłączone.
2. Przymocuj płytkę sufitową do sufitu za pomocą śruby.
3. Podłącz przewody zasilające do oprawy oświetleniowej, jak pokazano na schemacie okablowania.
2. Następnie przymocuj w odpowiedni sposób podstawę sufitu do płytki sufitowej za pomocą śruby.
5. Włącz lampę, aby sprawdzić, czy się ona świeci.

[EL] ΕΙΣΑΓΩΓΗ - ΕΓΓΥΗΣΗ
Σας ευχαριστούμε για το ότι επιλέξατε και αγοράσατε το προϊόν της Βι-ΤΑΚ(V-TAC). Η Βι-ΤΑΚ (V-TAC) θα σας εξυπηρετήσει με τον καλύτερο δυνατό τρόπο. Παρακαλούμε να διαβάσετε προσεκτικά τις οδηγίες μας προτού τοποθετήσετε και διατηρήστε τις οδηγίες για τη μετέπειτα ενημέρωσή σας. Αν έχετε άλλα ερωτήματα και απορίες, παρακαλούμε να έλθετε σε επαφή με τον προμηθευτή μας ή με τον εγχώριο έμπορο από τον οποίο αγοράσατε το προϊόν. Αυτοί εκπαιδεύτηκαν κατάλληλα και είναι πρόθυμοι να σας εξυπηρετήσουν με τον καλύτερο τρόπο. Η εγγύηση ισχύει για περίοδο 3 ετών από την ημερομηνία της αγοράς. Η εγγύηση δεν εφαρμόζεται σε περίπτωση που προκληθούν ζημιές εξαιτίας λάθος τοποθέτησης ή ασυνήθιστης φθοράς. Η εταιρεία δεν παρέχει εγγύηση για ζημιές σε οποιαδήποτεεπιφάνεια εξαιτίας τις λάθος απομάκρυνσης ή τοποθέτησης του προϊόντος. Τα προϊόντα είναι κατάλληλα για χρήση 10-12 ωρών την ημέρα. Η χρήση του προϊόντος επί 24 ώρες έχει ως αποτέλεσμα την ακύρωση της εγγύησης. Η εγγύηση του προϊόντος αφορά μόνο τα ελαττώματα της παραγωγής.

ΠΡΟΣΟΧΗ
• ΚΛΕΙΣΤΕ την ηλεκτροδότηση προτού αρχίσετε!
• Η εγκατάσταση να γίνεται μόνο από αδειούχο ηλεκτρολόγο.
• Αντικαταστήστε τη σκιά του λαμπτήρα εάν έχει υποστεί ζημιά.
• Σε περίπτωση μη φυσιολογικής συμπεριφοράς, απενεργοποιήστε τη συσκευή και επικοινωνήστε με επαγγελματία τεχνικό ή με τον τοπικό αντιπρόσωπο.

ΟΔΗΓΙΕΣ ΕΓΚΑΤΑΣΤΑΣΗΣ
1. Βεβαιωθείτε ότι έχετε απενεργοποιήσει το ρεύμα πριν ξεκινήσετε την εγκατάσταση.
2. Στερεώστε το πλακίδιο οροφής στην οροφή με μια βίδα.
3. Συνδέστε τα καλώδια τροφοδοσίας στο φωτιστικό όπως φαίνεται στο διάγραμμα καλωδίωσης.
4. Στη συνέχεια στερεώστε τη βάση οροφής στο πλακίδιο οροφής με μια βίδα με κατάλληλο τρόπο.
5. Ανάψτε το λαμπτήρα για να βεβαιωθείτε ότι είναι αναμμένο.

[RO] INTRODUCERE, GARANȚIA
Vă mulțumim că ați ales și v-ați cumpărat acest produs de V-TAC. V-TAC vă va fi de un mare folos, utilizându-l în modul cel mai potrivit posibil. Vă rugăm să citiți .aceste instrucțiuni cu atenție, înainte să începeți instalarea, și păstrați-le pentru că s-ar putea să fie necesar să le recitiți. Dacă aveți și alte întrebări, luați legătură cu dealer-ul nostru sau cu comerciantul de la care v-ați achiziționat produsul. Aceștia sunt bine instruiți și întotdeauna sunt disponibili să vă servească în modul cel mai bun posibil. Garanția este valabilă pe un termen de 3 ani din data achiziționării produsului. Garanția însă nu se aplică cu privire la daunele cauzate de instalare incorectă sau care rezultă din uzura anormală de utilizare. Societatea nu acordă garanție pentru daune produse pe suprafețe, indiferent de tipul acestora, care se datorează îndepărtării sau montării incorecte a produsului. Aceste produse sunt potrivite pentru exploatare continuă timp de 10-12 ore pe zi. Exploatarea produsului timp de 24 de ore fără întrerupere, poate duce la pierderea garanției. Pentru acest produs, garanția se acordă numai pentru defecte de fabricație.

ATENȚIE
• DECONECTAȚI alimentarea cu energie electrică înainte să începeți instalarea!
• Instalarea trebuie executată numai de către un electrician certificat.
• Când se deteriorează abajurul, schimbați-l.
• În cazul sesizării a unui comportament anormal al dispozitivului, deconectați alimentarea cu energie electrică și luați legătură cu un electrician profesionist sau cu un reprezentant local al produsului.

INSTRUCȚIUNI DE MONTAJ
1. Vă rugăm să vă asigurați că ați deconectat alimentarea cu energie electrică, înainte să începeți instalarea.
2. Fixați de tavan, cu ajutorul unui șurub, placa pentru tavan.
3. Conectați cablurile de alimentare la corpul de iluminat, conform celor indicate în schema electrică.
4. Apoi fixați baza de tavan pe placa de tavan, prin modalitatea potrivită, cu ajutorul unui șurub.
5. Conectați lampa ca să verificați dacă funcționează.

[CZ] ÚVOD A ZÁRUKA
Děkujeme, že jste si vybrali a koupili výrobek firmy V-TEK (V-TAC). V-TEK (V-TAC) vám nabízí ty nejlepší výrobky. Před zahájením instalace si prosím pečlivě přečtěte tyto pokyny a uschovejte si tento návod pro budoucí použití. Pokud máte další dotazy, obraťte se na našeho prodejce nebo místního obchodního zástupce, od kterého jste výrobek zakoupili. Oni jsou vyškoleni a jsou vám k dispozici pro všechny vaše potřeby. Záruka je platná po dobu 3 let od data zakoupení. Záruka se nevztahuje na škody způsobené nesprávnou instalací nebo atypickým opotřebením. Společnost neposkytuje záruku na poškození na jakémkoli povrchu kvůli neodbornému odstranění a instalaci výrobku. Výrobky jsou vhodné pro 10-12 hodin každodenní využívání. Používání výrobku během 24 hodin denně ruší platnost záruky. Výrobek má záruku pouze pro výrobní vady.

POZOR
• VYPNĚTE elektřinu, než začnete!
• Instalujte pouze kvalifikovaný elektrikář
• V případě, že dojde k poškození, vyměňte stínidlo.
• V případě neobvyklého výkonu vypněte napájení a kontaktujte odborného technika nebo místního zástupce.

NÁVOD K INSTALACI
1. Před zahájením instalace se ujistěte, že jste zařízení vypnuli.
2. Upevněte stropní dlaždici ke stropu pomocí šroubu.
3. Připojte napájecí kabely k svítidlu podle schématu zapojení.
4. Vhodným způsobem upevněte stropní základnu na stropní dlaždici pomocí šroubu.
5. Zapněte lampu a zkontrolujte světlo.