WEEE Number: 80133970

INSTALLATION INSTRUCTION
LED WORK LIGHT

TECHNICAL DATA

Model	Watts	Lumens	Beam Angle	PF	CRI	On/Off Cycle	Wire Length	Input Power	Dimension
VT-51	50W	4000	100'D	0.9	>80	>15000	3 Meters with EU Plug	AC: 85-265V	295x355x70mm

INTRODUCTION & WARRANTY

Thank you for selecting and buying V-TAC product. V-TAC will serve you the best. Please read these instructions carefully before starting the installing and keep this manual handy for future reference. If you have any another query, please contact our dealer or local vendor from whom you have purchased the product. They are trained and ready to serve you at the best. The warranty is valid for 5 years from the date of purchase. The warranty does not apply to damage caused by incorrect installation or abnormal wear and tear. The company gives no warranty against damage to any surface due to incorrect removal and installation of the product. The products are suitable for 10-12 Hours Daily operation. Usage of product for 24 Hours a day would void the warranty. This product is warranted for manufacturing defects only.

5 YEAR WARRANTY*

LED provided by SAMSUNG

V-TAC PRO

WARNING

1. Please make sure to turn off the power before starting the installation.
2. The light source of this luminaire is not replaceable, when the light source reaches its end of life the whole luminaire should be replaced.

Caution, risk of electric shock.

This marking indicates that this product should not be disposed of with other household wastes.

Replace any cracked protective shield

1M Minimum distance from lighted objects 1m

WARNING!

1. Ensure electricity is switched OFF before starting the installation.
2. Please read through all the instructions before installing the unit.
3. In case of safety shield damage, replace it immediately with tempered glass.
4. If the external cable or cord of this luminaire is damaged, it shall be replaced by the manufacturer or his service agent or similar qualified person in order to avoid hazard.

INSTALLATION DIAGRAM

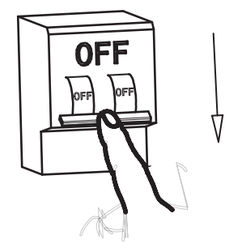

1. Switch OFF the power before starting the installation.

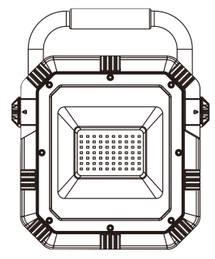

2. Place the floodlight to your preferred location.

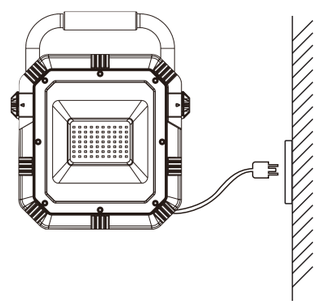

3. Connect the plug to a socket.

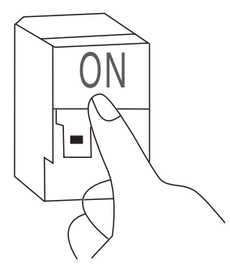

4. Switch ON the power and test the light.

(FR) INTRODUCTION & GARANTIE
Merci d'avoir choisi et acheté un produit à V-TAC. V-TAC vous offrira le meilleur. Veuillez lire attentivement ces instructions avant de commencer l'installation et conservez ce manuel à portée de main pour référence ultérieure. Si vous avez d'autres questions, veuillez contacter notre distributeur ou le fournisseur local auprès duquel vous avez acheté le produit. Ils sont formés et prêts à vous servir au mieux. La garantie est valable pour une période de 5 ans à compter de la date d'achat. La garantie ne s'applique pas à des dommages causés par une installation incorrecte ou une usure anormale. La société ne donne aucune garantie pour des dommages causés à une surface en raison d'un enlèvement et d'une installation incorrects du produit. Les produits sont convenables pour une exploitation quotidienne de 10-12 heures. L'utilisation du produit pendant 24 heures par jour annule la garantie. Ce produit est couvert par une garantie pour des défauts de fabrication seulement.

AVERTISSEMENT!
1. Avant de commencer l'installation, assurez-vous que l'alimentation électrique est hors tension.
2. Veuillez lire toutes les instructions avant d'installer l'unité.
3. En cas d'endommagement du bouclier de sécurité, remplacez-le immédiatement par du verre trempé.
4. Si le câble externe ou un fil de ce luminaire est endommagé, il est remplacé par le fabricant ou son agent de service ou un technicien qualifié similaire afin d'éviter tout risque.

INSTRUCTIONS D'INSTALLATION:
1. Couper le courant avant de commencer l'installation.
2. Placez le projecteur à l'endroit que vous souhaitez.
3. Insérez la fiche dans la prise (Assurez-vous que l'alimentation électrique est hors tension avant d'insérer la fiche dans la prise).
4. Mettez sous tension et testez la lampe.

(DE) EINFÜHRUNG UND GEBRAUCHSANWEISUNG
Wir danken Ihnen, dass Sie ein V-TAC ausgesucht und gekauft haben. V-TAC wird Ihnen die besten Dienste erweisen. Lesen Sie, bitte, diese Gebrauchsanweisung vor der Montage aufmerksam durch und halten Sie sie für Auskünfte in der Zukunft parat. Sollten Sie weitere Fragen haben, kontaktieren Sie, bitte, unseren lokalen Händler oderVerkäufer, von dem Sie das Produkt gekauft haben. Sie sind ausgebildet und bereit Sie auf die bestmögliche Art und Weise zu unterstützen. Die Gewährleistungsfrist beträgt 5 Jahre ab dem Kaufdatum. Die Gewährleistung bezieht sich nicht auf Schäden, die durch unsachgemäße Montage oder ungewöhnliche Abnutzung und Verschleiß verursacht worden sind. Das Unternehmen gewährt keine Garantie für durch unsachgemäßen Produktabbau oder unsachgemäße Montage entstandene Schäden an jeglichen Oberflächen. Die Produkte sind für eine Nutzung von bis zu 10-12 Stunden täglich geeignet. Eine tägliche, 24-stündige Nutzung schließt die Gewährleistung aus. Diese Gewährleistung gilt nur für Herstellungsmängel.

ACHTUNG!
1. Stellen Sie sicher, daß die Stromversorgung ausgeschaltet ist, bevor Sie mit der Installation beginnen.
2. Bitte lesen Sie alle Anweisungen durch, bevor Sie das Gerät installieren.
3. Falls der Schutzschild beschädigt ist, ersetzen Sie ihn sofort durch gehärtetes Glas
4. Wenn das externe Kabel dieser Leuchte beschädigt ist, muß es vom Hersteller oder seinem Servicevertreter oder einer ähnlich qualifizierten Person ausgetauscht werden, um Gefahren zu vermeiden.

INSTALLATIONSANLEITUNG:
1. Schalten Sie die Stromversorgung aus, bevor Sie mit der Installation beginnen.
2. Stellen Sie den Scheinwerfer an Ihrem bevorzugten Ort auf.
3. Stecken Sie den Stecker in die Steckdose (vergewissern Sie sich, dass der Strom ausgeschaltet ist, bevor Sie den Stecker in die Steckdose stecken).
4. Schalten Sie die Stromversorgung ein und testen Sie das Licht.

(BG) ВЪВЕДЕНИЕ И ГАРАНЦИЯ
Благодарим ви, че избрахте и закупихте продукт на Ви-Тек (V-TAC). Ви-Тек (V-TAC) ще ви послужи по най-добрия възможен начин. Моля прочетете тези инструкции внимателно преди инсталация и съхранявайте ръководството за бъдещи справки. Ако имате други въпроси, моля свържете се с нашия дилър или с местния търговец, от който сте закупили продукта. Те са обучени и са готови да ви послужат по най-добрия начин. Гаранцията е валидна за период от 5 години след датата на закупуване. Гаранцията не се прилага по отношение на щети, причинени поради неправилен монтаж или необичайно износване. Дружеството не предоставя гаранция срещу щети по каквато и да е повърхност поради неправилното отстраняване и монтаж на продукта. Продуктите са подходящи за 10-12 часа експлоатация на ден. Експлоатацията на продукт в продължение на 24 часа води до обезсилване на гаранцията. Гаранцията за този продукт се дава само за производствени дефекти.

ПРЕДУПРЕЖДЕНИЕ!
1. Преди да започнете монтажа, изключете електрозахранването.
2. Прочетете внимателно всички инструкции, преди да монтирате устройството.
3. При повреда на защитната преграда, я сменете незабавно със закалено стъкло
4. Ако външният кабел на това осветително тяло е повреден, той ще бъде заменен от производителя или негов представителен сервиз или подобно квалифицирано лице, за да се предотвратят опасностите.

ИНСТРУКЦИИ ЗА МОНТАЖ:
1. Преди да започнете монтажа, изключете електрозахранването.
2. Поставете прожектора на предпочитаното от Вас място.
3. Поставете щепсела в контакт (преди да го свържете, се уверете, че захранването е изключено).
4. Включете захранването и тествайте прожектора.

(HR) UVOD I JAMSTVO
Hvala vam, što ste odabrali i kupili tvrtke Vi-Tek (V-TAC). Vi-Tek (V-TAC) će vam poslužiti na najbolji mogući način. Molimo, pažljivo pročitajte ove upute prije instalacije i spremite upute za buduću uporabu. Ako imate dodatnih pitanja, molimo obratite se našemprodavaču ili lokalnom trgovcu gdje ste kupili ovaj proizvod. Oni su osposobljeni i spremni vam pomognu na najbolji način. Jamstvo za ovaj proizvod vrijedi za razdoblje od 5 godine, računajući od dana kupnje. Jamstvo se ne odnosi na štetu, nastalu nepravilnom ugradnjom ili neuobičajenim habanjem. Tvrtka ne jamči za štete koje nastanu po bilo kojoj površini proizvoda, zbog nepravilne demontaže odnosno i ugradnje proizvoda. Ovi proizvodi su prikladni za 10-12 sati rada dnevno. Uporaba proizvod 24 sata dnevno čini ovo jamstvo nevažeće. Jamstvo za ovaj proizvod dano je samo za nedostatke koji su nastali samo tijekom njegove proizvodnje.

UPOZORENJE!
1. Prije početka instalacije odspojite strujno napajanje.
2. Prije montiranja uređaja molimo pažljivo pročitajte sve upute.
3. U slučaju oštećenja zaštitne pregrade, molimo, odmah je zamijenite kaljenim staklom.
4. Ako je vanjski kabel ove svjetiljke oštećen, isti mora biti zamijenjen od strane proizvođača ili njegov zastupničkog servisa ili od strane stručne osobe, kako bi se spriječila potencijalna opasnost.

UPUTE ZA MONTIRANJE:
1. Prije početka montiranja, odspojite strujno napajanje.
2. Postavite reflektor na željeno mjesto.
3. Utaknite utikač u utičnicu (prije spajanja provjerite je li strujno napajanje isključeno).
4. Uključite strujno napajanje i testirajte reflektor.

(PT) INTRODUÇÃO E GARANTIA
Agradecemos que escolheu e adquiriu o produto da V-TAC. A V-TAC irá servir-lhe da melhor maneira possível. Por favor, leia atentamente estas instruções antes da instalação e mantenha este manual para referência no futuro. Se tiver outras dúvidas, entre em contacto com o nosso revendedor ou comerciante local de quem adquiriu o produto. Eles são formados e estão prontos para lhe serem úteis da melhor maneira possível. A garantia é válida por um período de 5 anos a partir da data de compra. A garantia não se aplica a danos causados devido a uma instalação incorrecta ou desgaste invulgar. A empresa não dá nenhuma garantia por danos de qualquer superfície devido à inadequada remoção e instalação do produto. Os produtos são apropriados para exploração durante 10-12 horas por dia. A exploração do produto durante 24 horas leva à invalidação da garantia. Este produto tem uma garantia apenas para defeitos de fabricação.

AVISO!
1. Certifique-se de que a eletricidade esteja DESLIGADA antes de iniciar a instalação.
2. Por favor, leia todas as instruções antes de instalar o dispositivo.
3. No caso de danos no protetor de segurança, substitua-a imediatamente por vidro temperado.
4. Se o cabo externo ou o fio desta luminária estiver danificado, deve ser substituído pelo fabricante ou o seu fornecedor de serviços ou pessoa qualificada semelhante, a fim de evitar riscos.

INSTRUÇÕES DE INSTALAÇÃO:
1. Desconecte a fonte de alimentação antes de iniciar a instalação
2. Coloque o holofote onde preferir.
3. Conecte a ficha a uma tomada elétrica (certifique-se de que a alimentação esteja DESLIGADA antes de conectar a ficha à tomada elétrica).
4. LIGUE a fonte de alimentação e teste a luz.

(ES) INTRODUCCIÓN Y GARANTÍA
Le agradecemos que ha elegido y adquirido la V-TAC. V-TAC le servirá del mejor modo posible. Pedimos que antes de comenzar la instalación lea atentamente las presentes instrucciones y las guarde en un lugar adecuado para consultas próximas. En caso de dudas o preguntas, póngase, por favor, en contacto con el representante o suministrador más cercano de quien ha comprado el producto. Él será debidamente instruido y dispuesto para atenderle de la mejor manera posible. La garantía tendrá una duración de 5 años, contados a partir de la fecha de la compra. La garantía no será aplicable a daños ocasionados por instalación incorrecta o gasto inhabitual. La empresa no otorgará garantía para daños de superficies de cualquier tipo generados por su eliminación e instalación incorrectas. Los productos tendrán explotación adecuada durante unas 10-12 horas diarias. La explotación de 24 horas diarias llevará a la anulación de la garantía. La garantía cubrirá solo defectos de producción de fábrica.

ADVERTENCIA
1. Asegúrese de que la electricidad esté apagada antes de comenzar la instalación.
2. Por favor, lea todas las instrucciones antes de instalar el dispositivo.
3. En caso de daños en el protector de seguridad, reemplácelo inmediatamente con vidrio templado.
4. Si el cable externo o el hilo de esta luminaria está dañado, deberá ser reemplazado por el fabricante o su agente de servicio o una persona cualificada similar para evitar riesgos.

INSTRUCCIONES DE INSTALACIÓN:
1. Apague la alimentación antes de comenzar la instalación.
2. Coloque el proyector en el lugar que usted prefiera.
3. Conecte el enchufe a la toma (asegúrese de que la alimentación esté apagada antes de conectar el enchufe a la toma)
4. Encienda la alimentación y pruebe la luz.

(HU) BEVEZETÉS ÉS GARANCIA
Köszönjük, hogy választotta és megvásárolta a V-TAC terméket. V-TAC nyújtja Önnek a legjobb szolgáltatást. Kérjük, a szerelés előtt figyelmesen olvassa el ezeket az utasításokat és óvja ezt a kézikönyvet későbbi használatra. Ha további kérdései vannak, kérjük, forduljon forgalmazójához vagy helyi eladójához, akitől megvásárolta a terméket. Ők képzettek és készek a legjobb szolgálatra. A jótállás a vásárlás napjától számítva 5 évig érvényes. A garancia nem vonatkozik a helytelen szerelés vagy az abnormális kopás okozta károkra. A cég nem vállal semmilyen garanciát a felület károsodásáért, a termék helytelen eltávolításáért és szereléséért. A termékek 10-12 órás napi üzemeltetésre alkalmasak. A termék napi 24 órás felhasználása érvényteleníti a garanciát. Ez a termék garanciája csak a gyártási hibákra vonatkozik.

FIGYELMEZTETÉS!
1. Kapcsolja ki a tápellátást a szerelés megkezdése előtt.
2. Az egység szerelése előtt olvassa el az összes utasítást.
3. Biztonsági védelem károsodása esetén azonnal cserélje ki edzett üveggel.
4. Ha a lámpatest külső kábele vagy vezetéke sérült, akkor a veszély elkerülése érdekében a gyártónak vagy szervizvezetőjének vagy hasonló szakképzett személynek kell kicserélnie.

SZERELÉSI UTASÍTÁSOK:
1. Kapcsolja ki a tápellátást a szerelés megkezdése előtt.
2. Helyezze a reflektorfényt a kívánt helyre.
3. Csatlakoztassa a dugót a dugaszolóaljzathoz (győződjön meg róla, hogy az áramellátás ki van kapcsolva, mielőtt a dugót csatlakoztatja az aljzatba).
4. Kapcsolja be az áramellátást és tesztelje a reflektort.

(IT) INTRODUZIONE E GARANZIA
Grazie per aver scelto e acquistato il prodotto della V-TAC. La V-TAC Le servirà nel miglior modo possibile. Si prega di leggere attentamente queste istruzioni prima di iniziare l'installazione e di conservare questo manuale a portata di mano per riferimenti futuri. In caso di qualunque altra domanda si prega di contattare il nostro rivenditore o il distributore locale da chi è stato acquistato il prodotto. Loro sono addestrati e pronti a servirla nel miglior modo possibile. La garanzia è valida per 5 anni dalla data d'acquisto. La garanzia non si applica ai danni provocati dall'installazione errata o dall'usura anomala. L'azienda non fornisce alcuna garanzia per danni a qualsiasi superficie a causa della rimozione e dell'installazione errata del prodotto. I prodotti sono adatti per 10-12 ore di funzionamento quotidiano. L'utilizzo del prodotto per 24 ore al giorno annulla la garanzia. La garanzia di questo prodotto è valida soltanto per difetti di fabbricazione.

AVVERTIMENTO!
1. Prima di iniziare l'installazione, scollegare l'alimentazione.
2. Leggere attentamente tutte le istruzioni prima di installare l'unità.
3. In caso di danni allo schermo di sicurezza, sostituirlo immediatamente con vetro temperato.
4. Se il cavo o il cavo esterno di questo apparecchio è danneggiato, deve essere sostituito dal produttore o dal suo agente di assistenza o da persona qualificata simile per prevenire i pericoli.

ISTRUZIONI PER L'INSTALLAZIONE:
1. Prima di iniziare l'installazione, scollegare l'alimentazione.
2. Posizionare il proiettore nella posizione preferita.
3. Inserire la spina alla presa (prima di inserirla, assicurarsi che l'alimentazione sia scollegata).
4. Collegare l'alimentazione e testare il proiettore.

(EL) ΕΙΣΑΓΩΓΗ - ΕΓΓΥΗΣΗ
Σας ευχαριστούμε για το ότι επιλέξατε και αγοράσατε το προϊόν της Βι-ΤΑΚ(V-TAC). Η Βι-ΤΑΚ (V-TAC) θα σας εξυπηρετήσει με τον καλύτερο δυνατό τρόπο. Παρακαλούμε να διαβάσετε προσεκτικά τις οδηγίες μας προτού τοποθετήσετε και διατηρήστε τις οδηγίες για τη μετέπειτα ενημέρωσή σας. Αν έχετε άλλα ερωτήματα και απορίες, παρακαλούμε να έλθετε σε επαφή με τον προμηθευτή μας ή με τον εγχώριο έμπορο από τον οποίο αγοράσατε το προϊόν. Αυτοί εκπαιδεύτηκαν κατάλληλα και είναι πρόθυμοι να σας εξυπηρετήσουν με τον καλύτερο τρόπο. Η εγγύηση ισχύει για περίοδο 5 ετών από την ημερομηνία της αγοράς. Η εγγύηση δεν εφαρμόζεται σε περίπτωση που προκληθούν ζημιές εξαιτίας λάθος τοποθέτησης ή ασυνήθιστης φθοράς. Η εταιρεία δεν παρέχει εγγύηση για ζημιές σε οποιαδήποτεεπιφάνεια εξαιτίας τις λάθος απομάκρυνσης ή τοποθέτησης του προϊόντος. Τα προϊόντα είναι κατάλληλα για χρήση 10-12 ωρών την ημέρα. Η χρήση του προϊόντος επί 24 ώρες έχει ως αποτέλεσμα την ακύρωση της εγγύησης. Η εγγύηση του προϊόντος αφορά μόνο τα ελαττώματα της παραγωγής.

ΠΡΟΕΙΔΟΠΟΙΗΣΗ!
1. Προτού αρχίσετε την τοποθέτηση, διακόψτε την παροχή ρεύματος.
2. Διαβάστε προσεκτικά όλες τις οδηγίες, προτού τοποθετήσετε τη συσκευή.
3. Σε περίπτωση βλάβης του προστατευτικού φράγματος, αλλάξτε το αμέσως με ειδικό μονωτικό γυαλί.
4. Σε περίπτωση που το εξωτερικό καλώδιο αυτού του φωτιστικού σώματος υπέστη βλάβη, αυτό θα αντικατασταθεί από τον παραγωγό ή από αντιπροσωπευτικό σέρβις του, ή από παρόμοιο εξειδικευμένο πρόσωπο, για να αποτραπούν οι κίνδυνοι.

ΟΔΗΓΙΕΣ ΓΙΑ ΤΗΝ ΤΟΠΟΘΕΤΗΣΗ:
1. Προτού αρχίσετε την τοποθέτηση, διακόψτε την παροχή ηλεκτρικού ρεύματος.
2. Τοποθετήστε τον προβολέα στη θέση που επιθυμείτε.
3. Βάλτε το φις μέσα στην πρίζα (προτού το συνδέσετε, βεβαιωθείτε ότι η ηλεκτροδότηση διακόπηκε).
4. Συνδέστε την ηλεκτροδότηση και ελέγξτε τη λειτουργία του προβολέα.

(PL) WSTĘP I GWARANCJAD
Dziękujemy za wybór i zakup produktu V-TAC. V-TAC będzie Ci służył najlepiej. Prosze przeczytać tę instrukcje uważnie przed przystąpieniem do zainstalowania i zachować ją do użytku w przyszłości. Jeśli masz jakieś pytania, proszę skontaktować się z naszym Przedstawicielem lub z dystrybutorem, od którego kupiłeś produkt. Oni sa przeszkoleni i gotowi udzielić Ci pomocy. Gwarancja ważna jest 5 lata od zakupu. Gwarancja nie obejmuje uszkodzeń wynikających z niewłaściwego zainstalowania lub nadzwyczajnego zużycia. Spółka nie ponosi odpowiedzialności za ewentualne szkody spowodowane na powierzchniach podczas instalacji lub deinstalacji. Łączny czas świecenia opraw w ciągu doby nie może przekroczyć 10-12 godzin, 24-godzinna eksploatacja produktu prowadzi do unieważnienia gwarancji. Gwarancja obejmuje jedynie wady powstałe z przyczyn tkwiących w produkcie.

OSTRZEŻENIE:
1. Przed rozpoczęciem montażu odłącz zasilanie.
2. Przeczytaj uważnie wszystkie instrukcje przed rozpoczęciem montażu urządzenia.
3. W przypadku uszkodzenia klosza ochronnego należy go natychmiast wymienić na taki ze szkła hartowanego.
4. W celu zapobiegania zagrożeniom jeśli kabel zewnętrzny lampy tej został uszkodzony, wymieni go producent, jego serwis przedstawicielski lub podobna wykwalifikowana osoba.

INSTRUKCJA MONTAŻU:
1. Przed rozpoczęciem montażu odłącz zasilanie.
2. Umieść reflektor w preferowanej przez Ciebie lokalizacji.
3. Podłącz wtyczkę do gniazda elektrycznego (przed podłączeniem upewnij się, że zasilanie jest wyłączone).
4. Włącz zasilanie i sprawdź reflektor.

(RO) INTRODUCERE, GARANŢIA
Vă mulţumim că aţi ales şi v-aţi cumpărat acest produs de V-TAC. V-TAC vă va fi de un mare folos, utilizându-l în modul cel mai potrivit posibil. Vă rugăm să citiţi .aceste instrucţiuni cu atenţie, înainte să începeţi instalarea, şi păstraţi-le pentru că s-ar putea să fie necesar să le recitiţi. Dacă aveţi şi alte întrebări, luaţi legătură cu dealer-ul nostru sau cu comerciantul de la care v-aţi achiziţionat produsul. Aceştia sunt bine instruiţi şi întotdeauna sunt disponibili să vă servească în modul cel mai bun posibil. Garanţia este valabilă pe un termen de 5 ani din data achiziţionării produsului. Garanţia însă nu se aplică cu privire la daunele cauzate de instalare incorectă sau care rezultă din uzura anormală de utilizare. Societatea nu acordă garanţie pentru daune produse pe suprafeţe, indiferent de tipul acestora, care se datorează îndepărtării sau montării incorecte a produsului. Aceste produse sunt potrivite pentru exploatare continuă timp de 10-12 ore pe zi. Exploatarea produsului timp de 24 de ore fără întrerupere, poate duce la pierderea garanţiei. Pentru acest produs, garanţia se acordă numai pentru defecte de fabricaţie.

AVERTIZARE!
1. Înainte să începeţi montajul, deconectaţii alimentarea cu energie electrică.
2. Înainte să montaţi dispozitivul, citiţi cu atenţie toate instrucţiunile.
3. În cazul deteriorării despărţiturii de protecţie, înlocuiţi imediat despărţitura cu sticlă călită.
4. Dacă cablul exterior al corpului de iluminat este deteriorat, acesta poate fi înlocuit de către producător sau de către servicele autorizat al acestuia, sau de către un tehnician calificat, în vederea evitării riscurilor potenţiale.

INSTRUCŢIUNI DE MONTAJ:
1. Înainte să începeţi montajul, deconectaţii alimentarea cu energie electrică.
2. Poziţionaţi reflectorul la locul preferat de dvs.
3. Introduceţi ştecărul în priză (înainte să realizaţi legătura, asiguraţi-vă că alimentarea este deconectată).
4. Conectaţi alimentarea şi testaţi reflectorul.

(CZ) ÚVOD A ZÁRUKA
Děkujeme, že jste si vybrali a koupili výrobek firmy V-TEK (V-TAC). V-TEK (V-TAC) vám nabízí ty nejlepší výrobky. Před zahájením instalace si prosím pečlivě přečtěte tyto pokyny a uschovejte si tento návod pro budoucí použití. Pokud máte další dotazy, obraťte se na našeho prodejce nebo místního obchodního zástupce, od kterého jste výrobek zakoupili. Oni jsou vyškoleni a jsou vám k dispozici pro všechny vaše potřeby. Záruka je platná po dobu 5 let od data zakoupení. Záruka se nevztahuje na škody způsobené nesprávnou instalací nebo atypickým opotřebením. Společnost neposkytuje záruku na poškození na jakémkoli povrchu kvůli neodbornému odstranění a instalaci výrobku. Výrobky jsou vhodné pro 10-12 hodin každodenní využívání. Používání výrobku během 24 hodin denně ruší platnost záruky. Výrobek má záruku pouze pro výrobní vady.

UPOZORNĚNÍ!
1. Před zahájením instalace odpojte napájení.
2. Před instalací přístroje si pozorně přečtěte všechny pokyny.
3. V případě poškození krytu, jej ihned vyměňte za kalené sklo

NÁVOD K INSTALACI:
1. Před zahájením instalace odpojte napájení.
2. Umístěte reflektor na požadované místo.
3. Zapojte zástrčku do zásuvky (před připojením se ujistěte, že je vypnutý).
4. Zapněte napájení a otestujte projektor

IN CASE OF ANY QUERY/ISSUE WITH THE PRODUCT, PLEASE REACH OUT TO US AT: SUPPORT@V-TAC.EU

FOR MORE PRODUCTS RANGE, INQUIRY PLEASE CONTACT OUR DISTRIBUTOR OR NEAREST DEALERS. V-TAC EUROPE LTD. BULGARIA, PLOVDIV 4000, BUL.L.KARAVELOW 9B