V-TAC®
INNOVATIVE LED LIGHTING

WEEE Number: 80133970

INSTALLATION INSTRUCTION
LED WATERPROOF FITTINGS

TECHNICAL DATA:

IP65 RATING

MODEL	WATTS	LUMENS	CRI	DF	BEAM ANGLE	BODY TYPE	DIMENSION	INPUT POWER	L1	MAX CONNECTABLE UNITS
VT-120060	60W	7200LM	≥80	>0.9	120°	PC+PC	1200x72x78mm	AC: 200-240V, 50/60Hz	830±40mm	5 UNITS
VT-150070	70W	8400LM	≥80	>0.9	120°	PC+PC	1500x72x78mm	AC: 200-240V, 50/60Hz	1090±40mm	4 UNITS

INTRODUCTION & WARRANTY

Thank you for selecting and buying V-TAC product. V-TAC will serve you the best. Please read these instructions carefully before starting the installation and keep this manual handy for future reference. If you have any another query, please contact our dealer or local vendor from whom you have purchased it. They are trained and ready to serve you at the best. The warranty is valid for 5 years from the date of purchase. The warranty does not apply to damage caused by incorrect installation or abnormal wear and tear. The company gives no warranty against damage to any surface due to incorrect removal and installation of the product. The products are suitable for 10-12 Hours Daily operation. Usage of product for 24 Hours a day would void the warranty. This product is warranted for manufacturing defects only.

WARNING!

1. Please make sure to turn off the power before starting the installation.
2. Installation must be performed by a qualified electrician.
3. The light source of this luminaire is not replaceable, when the light source reaches its end of life the whole luminaire should be replaced.
4. If the external flexible cable or cord of this luminaire is damaged, it shall be exclusively replaced by the manufacturer or his service agent or a similar qualified person in order to avoid a hazard.

This marking indicates that this product should not be disposed of with other household wastes.

Caution, risk of electric shock.

Non-replaceable control gear

Non-replaceable light source

20 PAP

120 lm/W HIGH LUMENS

5 YEARS WARRANTY

SAMSUNG LED Illuminated

V-TAC PRO

SINGLE UNIT INSTALLATION INSTRUCTIONS

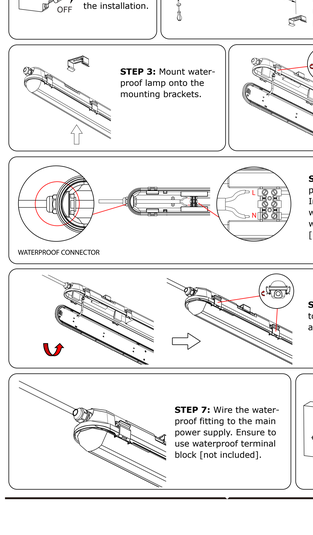

STEP 1: Switch OFF the power before starting the installation.

STEP 2: Fix the mounting brackets onto the ceiling using screws and expansion plug(included). Please refer to table for installing the mounting bracket distance points.

STEP 3: Mount waterproof lamp onto the mounting brackets.

STEP 4: Open the side clips of waterproof fitting and open the diffuser as shown in the diagram.

STEP 5: Fasten the waterproof connector clockwise. Insert the cable through the waterproof connector and wire it into the terminal block [L(Live) & N(Neutral)].

STEP 6: Install the diffuser to the waterproof fitting and close the clips.

STEP 7: Wire the waterproof fitting to the main power supply. Ensure to use waterproof terminal block [not included].

STEP 8: Switch ON the power to test the light.

MULTIPLE (LINKABLE) UNITS INSTALLATION INSTRUCTIONS

Note: Please refer to the model number and max linkable units which can be linked together. Based on the max linkable units select the max waterproof fittings which you would like to connect.

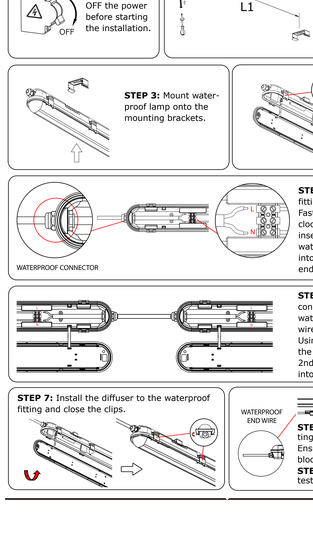

STEP 1: Switch OFF the power before starting the installation.

STEP 2: Fix the mounting brackets onto the ceiling using screws and expansion plug(included). Please refer to table for installing the mounting bracket distance points.

STEP 3: Mount waterproof lamp onto the mounting brackets.

STEP 4: Open the side clips of waterproof fitting and open the diffuser as shown in the diagram.

STEP 5: Wiring 1st waterproof fitting from both the ends - Fasten the waterproof connector clockwise first and insert cable through the waterproof connector and wire into the terminal block from one end [L(Live) & N(Neutral)].

STEP 6: Fasten the waterproof connector from other end of the waterproof fitting and insert the wire into the terminal block. Using the same cable fasten the waterproof connector of the 2nd waterproof fitting and wire into the terminal block.

STEP 7: Install the diffuser to the waterproof fitting and close the clips.

STEP 8: Wire the waterproof fitting to the main power supply. Ensure to use waterproof terminal block [not included].

STEP 9: Switch ON the power to test the light.

[DE] EINFÜHRUNG UND GEBRAUCHSANWEISUNG

Wir danken Ihnen, dass Sie ein V-TAC ausgesucht und gekauft haben. V-TAC wird Ihnen die besten Dienste erweisen. Lesen Sie, bitte, diese Gebrauchsanweisung vor der Montage aufmerksam durch und halten Sie sie für Auskünfte in der Zukunft parat. Sollten Sie weitere Fragen haben, kontaktieren Sie, bitte, unseren lokalen Lieferanten oder einen Fachmann. Sie werden Ihnen mit Freude zur Verfügung stehen. Die Garantiezeit beträgt 5 Jahre ab dem Kaufdatum. Die Garantie gilt nicht für Schäden, die durch unsachgemäße Montage oder unpreisbrechliche Abnutzung und Verschleiß verursacht worden sind. Das Unternehmen gewährt keine Garantie für durch unsachgemäßen Produktabbau oder unsachgemäße Montage entstandene Schäden an jeglichen Oberflächen. Die Produkte sind für eine Nutzung von bis zu 10-12 Stunden täglich geeignet. Eine tägliche, 24-stündige Nutzung schließt die Gewährleistung aus. Diese Gewährleistung gilt nur für Herstellungsmängel.

ACHTUNG
- Bitte schalten Sie die Stromversorgung aus und lesen Sie diese Anleitung, bevor Sie mit der Installation beginnen.
- Installation nur von Elektrofachkräften
- Die Lichtquelle dieser Leuchte ist nicht austauschbar. Wenn die Lichtquelle abgelaufen ist, muss die gesamte Leuchte ausgetauscht werden.
- Wenn das flexible Kabel oder die Leitung dieser Leuchte beschädigt ist, darf es ausschließlich vom Hersteller oder seinem Servicemitarbeiter oder einer ähnlich qualifizierten Person ersetzt werden, um eine Gefahr zu vermeiden.

INSTALLATIONSANWEISUNGEN FÜR EINZELNE GERÄTE
SCHRITT 1: Schalten Sie die Stromversorgung aus, bevor Sie mit der Installation beginnen.
SCHRITT 2: Befestigen Sie die Montagehalterung mit Schrauben und Spreizdübel (im Lieferumfang enthalten) an der Decke. Weitere Einzelheiten zur Installation der Abstandspunkte der Montagehalterung entnehmen Sie bitte der Tabelle.
SCHRITT 3: Montieren Sie die wasserdichte Lampe an den Montagehalterungen.
SCHRITT 4: Öffnen Sie die Seitenclips der wasserdichten Armatur und öffnen Sie den Diffuser wie in der Abbildung gezeigt.
SCHRITT 5: Befestigen Sie den wasserdichten Stecker im Uhrzeigersinn. Führen Sie das Kabel durch den wasserdichten Stecker und verdrahten Sie es mit dem Klemmenblock [L (stromführender Leiter) und N (Nullleiter)].
SCHRITT 6: Installieren Sie den Diffuser an der wasserdichten Leuchte und schließen Sie die Clips.
SCHRITT 7: Verdrahten Sie die wasserdichte Leuchte mit der Hauptstromversorgung. Stellen Sie sicher, dass Sie einen wasserdichten Anschlussblock verwenden [nicht im Lieferumfang enthalten].
SCHRITT 8: Schalten Sie die Stromversorgung EIN, um das Licht zu testen.

INSTALLATIONSANWEISUNGEN FÜR MEHREREN (VERKNÜPFBARE) GERÄTE
Hinweis: Bitte beachten Sie die Modellnummer und die maximal verbindbaren Geräte, die miteinander verbunden werden können. Wählen Sie basierend auf die maximale Anzahl verbindbarer Geräte die maximale Anzahl wasserdichter Beleuchtungskörper aus, die Sie anschließen möchten.

SCHRITT 1: Schalten Sie die Stromversorgung aus, bevor Sie mit der Installation beginnen.
SCHRITT 2: Befestigen Sie die Montagehalterungen mit Schrauben und Spreizdübeln (im Lieferumfang enthalten) an der Decke. Weitere Einzelheiten zur Installation der Abstandspunkte der Montagehalterung entnehmen Sie bitte der Tabelle.
SCHRITT 3: Montieren Sie die wasserdichte Lampe an den Montagehalterungen.
SCHRITT 4: Öffnen Sie die Seitenclips der wasserdichten Armatur und öffnen Sie den Diffuser wie in der Abbildung gezeigt.
SCHRITT 5: Verdrahtung des ersten wasserdichten Körpers an beiden Enden: Befestigen Sie den wasserdichten Stecker vom ersten Ende im Uhrzeigersinn und führen Sie das Kabel durch den wasserdichten Stecker und verdrahten Sie es von einem Ende in den Klemmenblock [L (stromführender Leiter) und N (Nullleiter)].
SCHRITT 6: Befestigen Sie den wasserdichten Stecker am anderen Ende der wasserdichten Armatur und führen Sie das Kabel in den Klemmenblock ein. Befestigen Sie mit demselben Kabel den wasserdichten Stecker des 2. wasserdichten Körpers und verdrahten Sie ihn im Klemmenblock.
SCHRITT 7: Installieren Sie den Diffuser an der wasserdichten Leuchte und schließen Sie die Clips.
SCHRITT 8: Verdrahten Sie die wasserdichte Leuchte mit der Hauptstromversorgung. Stellen Sie sicher, dass Sie einen wasserdichten Anschlussblock verwenden [nicht im Lieferumfang enthalten].
SCHRITT 9: Schalten Sie die Stromversorgung EIN, um das Licht zu testen.

WICHTIGE HINWEISE
- Elektro- und Elektronikgeräte, die zu Abfall geworden sind, werden als Altgeräte bezeichnet. Altgeräte dürfen nicht mit anderem Hausmüll entsorgt werden. Die Entsorgung von Altgeräten ist über die dafür vorgesehenen Sammelstellen zu entsorgen. Informieren Sie sich über die öffentlichen Entsorgungsdienste oder kontaktieren Sie den Hersteller, von dem Sie dieses Produkt erworben haben, um Ihnen weitere Informationen zu geben.
- Besitzer von Altgeräten sind verpflichtet, Lampen oder Blubwaqlle zerstörungsfrei aus dem Altgerät zu entfernen.

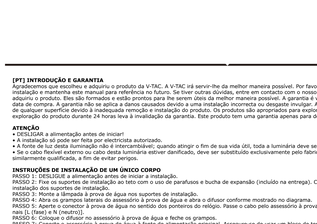

- Das Symbol „Gekreuzte Mülltonne" weist darauf hin, dass dieses Produkt nicht mit dem anderen Hausmüll entsorgt werden darf und am Ende seiner Lebensdauer vom unsortierten Hausmüll getrennt gesammelt werden muss.
- Bei der Entsorgung von Elektrogeräten auf Deponien oder Halden können Schadstoffe in die Grundwasser gelangen und ihre Bestandteile in die Nahrungskette gelangen und Ihre Gesundheit und Wohlbefinden beeinträchtigen.
- Unter folgendem Link gelangen Sie zum Online-Verzeichnis der Sammel- und Rückgabestellen: https://www.ear-system.de/ear-verzeichnis/sammel-und-rueck-nahmestellen

[BG] ВЪВЕДЕНИЕ И ГАРАНЦИЯ

Благодарим ви, че избрахте и закупихте продукт на Ви-Тек (V-TAC). Ви-Тек (V-TAC) ще ви послужи по най-добрия възможен начин. Моля прочетете тези инструкции внимателно преди инсталацията и съхранявайте ръководството на Вашия справка. Ако имате друго въпрос, моля свържете се с нашия доставчик или с местния търговец, от който сте закупили продукта. Те са обучени и са готови да ви послужат по най-добрия начин. Гаранцията е валидна за период от 5 години след датата на закупуване. Гаранцията не се прилага по отношение на щети, причинени поради неправилен монтаж или необичайно използване. Дружеството не предоставя гаранция срещу щети по какъвто и да е повърхност поради неправилното отстраняване и монтаж на продукта. Продуктите са подходящи за 10-12 часа експлоатация на ден. Експлоатацията на продукта в продължение на 24 часа ежедневно ще анулира гаранцията. Гаранцията за този продукт се дава само за производствени дефекти.

ВНИМАНИЕ
- Моля прочетете настоящите инструкции и изключете захранването, преди да започнете монтажа.
- Инсталацията от сертифицирани електротехници
- Светлинният източник на тоа осветително тяло не е сменяем; когато той достигне края на експлоатационния си срок, трябва да се смени цялото осветително тяло.
- Ако външният гъвкав кабел или кабел на тоа осветителе е повреден, той трябва да бъде заменен изключително от производителя или неговия сервизен агент или подобно квалифицирано лице, за да се избегне опасност.

ИНСТРУКЦИИ ЗА МОНТАЖ НА ЕДИНИЧНО ТЯЛО
СТЪПКА 1: ИЗКЛЮЧЕТЕ захранването преди да започнете монтажа.
СТЪПКА 2: Фиксирайте монтажните конзоли към тавана като използвате винтове и разширяващи се дюбели (включени в доставката). Моля, направете справка с таблицата относно отстоянията при монтажа на монтажните конзоли.
СТЪПКА 3: Монтирайте водоустойчивата лампа към монтажните конзоли.
СТЪПКА 4: Отворете страничните щипки на водоустойчивия фитинг и отворете дифузера, както е показано на схемата.
СТЪПКА 5: Притегнете водоустойчивия конектор по посока на часовниковата стрелка. Прокарайте кабела през водоустойчивия конектор и свържете проводниците към клемния блок [L (фаза) и N (нула)].
СТЪПКА 6: Поставете дифузера към водоустойчивия фитинг и затворете щипките.
СТЪПКА 7: Свържете водоустойчивия фитинг към главното електрозахранване. Уверете се, че използвате водоустойчивия клемен блок [невключен в доставката].
СТЪПКА 8: ВКЛЮЧЕТЕ захранването, за изпробване лампата.

ИНСТРУКЦИИ ЗА МОНТАЖ НА МНОЖЕСТВО (СВЪРЗВАЕМИ) ТЕЛА
Бележка: Моля, направете справка с номера на модела и максимално допустимия брой тела, които могат да бъдат свързани едно към друго. Въз основа на тоа максимално допустим брой, изберете максималния брой водоустойчиви фитинги, които желаете да свържете.

СТЪПКА 1: ИЗКЛЮЧЕТЕ захранването преди да започнете монтажа.
СТЪПКА 2: Фиксирайте монтажните конзоли към тавана като използвате винтове и разширяващи се дюбели (включени в доставката). Моля, направете справка с таблицата относно отстоянията при монтажа на монтажните конзоли.
СТЪПКА 3: Монтирайте водоустойчивата лампа към монтажните конзоли.
СТЪПКА 4: Отворете страничните щипки на водоустойчивия фитинг и отворете дифузера, както е показано на схемата.
СТЪПКА 5: Свързване на 1-ви водоустойчивия фитинг от двата края - Притегнете водоустойчивия конектор по посока на часовниковата стрелка и първо прокарайте кабела през водоустойчивия конектор и свържете проводниците към клемния блок от единия край [L (фаза) и N (нула)].
СТЪПКА 6: Притегнете водоустойчивия конектор от другия край на водоустойчивия фитинг и прокарайте проводника в клемния блок. Като използвате същия кабел, притегнете водоустойчивия конектор на 2-ри водоустойчивия фитинг и свържете проводниците му към клемния блок.
СТЪПКА 7: Поставете дифузера към водоустойчивия фитинг и затворете щипките.
СТЪПКА 8: Свържете водоустойчивия фитинг към главното електрозахранване. Уверете се, че използвате водоустойчивия клемен блок [невключен в доставката].
СТЪПКА 9: ВКЛЮЧЕТЕ захранването, за изпробване лампата.

[IT] INTRODUZIONE E GARANZIA

Grazie per aver scelto e acquistato il prodotto della V-TAC. La V-TAC sarà lieta di servirvi nel miglior modo possibile. Si prega di leggere attentamente queste istruzioni prima di iniziare l'installazione e di conservare questo manuale a portata di mano per riferimenti futuri. In caso di qualunque altra domanda si prega di contattare il nostro rivenditore o il distributore locale da cui è stato acquistato il prodotto. Loro sono addestrati e pronti a servirla nel miglior modo possibile. La garanzia è valida per 5 anni dalla data di acquisto. La garanzia non si applica a danni provocati dall'installazione errata o dall'usura anormale. L'azienda non fornisce alcuna garanzia per danni a qualsiasi superficie a causa della rimozione e dell'installazione errata del prodotto. I prodotti sono adatti per 10-12 ore di funzionamento quotidiano. L'utilizzo del prodotto per 24 ore al giorno annulla la garanzia. La garanzia di questo prodotto è valida soltanto per difetti di fabbricazione.

ATTENZIONE
- Spegnere l'elettricità prima di iniziare!
- Installazione soltanto da parte di un elettricista certificato
- La sorgente luminosa di questo apparecchio di illuminazione non è sostituibile, quando la sorgente luminosa raggiunge la fine della sua vita utile l'intero apparecchio di illuminazione deve essere sostituito.
- Se il cavo flessibile esterno o il cavo di questo apparecchio di illuminazione è danneggiato, deve essere sostituito esclusivamente dal produttore o dal suo agente di servizio o da una persona qualificata simile al fine di evitare rischi.

ISTRUZIONI PER L'INSTALLAZIONE DELL'UNITÀ SINGOLA
PASSO 1: DISATTIVARE l'alimentazione prima di iniziare l'installazione.
PASSO 2: Fissare le staffe di montaggio al soffitto utilizzando viti e tassello di espansione (incluso). Fare riferimento alla tabella per le distanze di installazione della staffa di montaggio.
PASSO 3: Montare la lampada impermeabile sulle staffe di montaggio.
PASSO 4: Aprire le clip laterali del raccordo impermeabile ed aprire il diffusore come mostrato nella figura.
PASSO 5: Serrare il connettore impermeabile in senso orario. Inserire il cavo attraverso il connettore impermeabile e collegarlo alla morsettiera [L (Fase) & N (Neutro)].
PASSO 6: Installare il diffusore al raccordo impermeabile e chiudere le clip.
PASSO 7: Collegare il raccordo impermeabile all'alimentazione principale. Assicurarsi di utilizzare una morsettiera impermeabile [non inclusa].
PASSO 8: ATTIVARE l'alimentazione per eseguire il test di funzionamento della lampada.

ISTRUZIONI PER L'INSTALLAZIONE DI PIÙ UNITÀ (COLLEGABILI)
Nota: Si prega di fare riferimento al numero di modello e al numero massimo di unità collegabili che possono essere collegate insieme. In base al numero massimo di unità collegabili, selezionare il numero massimo di raccordi impermeabili che si desidera collegare.

PASSO 1: DISATTIVARE l'alimentazione prima di iniziare l'installazione.
PASSO 2: Fissare le staffe di montaggio al soffitto utilizzando viti e tassello di espansione (incluso). Fare riferimento alla tabella per le distanze di installazione della staffa di montaggio.
PASSO 3: Installare la lampada impermeabile sulle staffe di montaggio.
PASSO 4: Aprire le clip laterali del raccordo impermeabile ed aprire il diffusore come mostrato nella figura.
PASSO 5: Cablaggio del primo raccordo impermeabile da entrambe le estremità - Serrare il connettore impermeabile in senso orario alla prima estremità e inserire il cavo attraverso il connettore impermeabile e collegare nella morsettiera all'altra estremità [L (Fase) & N (Neutro)].
PASSO 6: Serrare il connettore impermeabile all'altra estremità del raccordo impermeabile e installare i fili nella morsettiera. Utilizzando lo stesso cavo, serrare il connettore impermeabile al secondo raccordo impermeabile e collegare i suoi fili alla morsettiera.
PASSO 7: Installare il diffusore al raccordo impermeabile e chiudere le clip.
PASSO 8: Collegare il raccordo impermeabile all'alimentazione principale. Assicurarsi di utilizzare una morsettiera impermeabile [non inclusa].
PASSO 9: ATTIVARE l'alimentazione per eseguire il test di funzionamento della lampada.

[HU] BEVEZETÉS ÉS GARANCIA

Köszönjük, hogy választotta és megvásárolta a V-TAC terméket. V-TAC nyújtja Önnek a legjobb szolgálatokat. Kérjük, a szerelés előtt figyelmesen olvassa el ezeket az utasításokat és tartsa kéznél a kézikönyvet a jövőbeli szükséglet esetére. Ha bármilyen egyéb kérdése van, vegye fel a kapcsolatot az Ön szállítójával vagy a helyi szakkereskedővel a termékért. Az ő szakértői és kész a legjobb szolgálni Önt. A garancia a vásárlás napjától számított 5 évig érvényes. A garancia nem vonatkozik a helytelen szerelés vagy az abnormális kopás okozta károkra. A cég nem vállal semmilyen garanciát a felület károsodásáért, a termék helytelen eltávolításáért és szereléséért. A termékek 10-12 órás napi üzemeltetésre alkalmasak. A termék napi 24 órás felhasználása érvényteleníti a garanciát. Ez a termék garanciája csak a gyártási hibákra vonatkozik.

FIGYELEM!
- Ügyeljen a szerelés megkezdése előtt kapcsolja ki az áramellátást és olvassa el ezt az útmutatót.
- Csak szakképzett villanyszerelő szerelhető fel.
- Ennek a lámpatestnek a fényforrása nem cserélhető ki, amikor a fényforrás elért az élettartamát, az egész lámpatestet ki kell cserélni.
- Ha ennek a lámpatestnek a külső hajlékony kábele vagy zsinórja megsérült, a veszély elkerülése érdekében kizárólag a gyártó, szervizképviselője vagy hasonló képesítésű rendelkező személy cserélheti ki.

EGY EGYSÉG TELEPÍTÉSI UTASÍTÁSAI

PASSZ 1: KIKAPCSOLVA A bekapcsolás megkezdése előtt kapcsolja ki a készüléket.
PASSZ 2: Rögzítse a szerelőkonzolokat a mennyezetre csavarok és dugaszoló dugók (tartozék) segítségével. A tartókeret távolsági pontjainak telepítését lásd az táblázatban.
PASSZ 3: Szerelje fel a vízálló lámpát a tartókonzolokra.
PASSZ 4: Nyissa ki a vízálló csatlakozó oldalán kapcsot és nyissa ki a diffúzort az ábra szerint.
PASSZ 5: Rögzítse a vízálló csatlakozót az óramutató járásával megegyező irányban. Dugja be a kábelt a vízálló csatlakozóba, és huzalja be az [L (fázis) & N (nulla)] sorkapocsba.
PASSZ 6: Szerelje be a diffúzort a vízálló csatlakozóra és csukja le a kapcsokat.
PASSZ 7: Vezesse be a vízálló csatlakozót a fő tápegységbe. Gondoskodjon arról, hogy vízálló sorkapocsot használjon [nem tartozék].
PASSZ 8: Kapcsolja be a készüléket a lámpa teszteléséhez.

TÖBB (CSATLAKOZTATHATÓ) EGYSÉG TELEPÍTÉSI UTASÍTÁSAI

Megjegyzés: Kérjük, olvassa el a modelszámot és a maximálisan csatlakozható egységeket. A maximálisan csatlakoztatható egységek alapján válassza ki azokat a max. vízálló szerelvényeket, amelyeket csatlakoztatni szeretne.

1. LÉPÉS: A telepítés megkezdése előtt kapcsolja ki a készüléket.
2. LÉPÉS: Rögzítse a szerelőkonzolokat a mennyezetre csavarok és dugaszoló dugók (tartozék) segítségével. A tartókeret távolsági pontjainak telepítését lásd az táblázatban.
3. LÉPÉS: Szerelje fel a vízálló lámpát a tartókonzolokra.
4. LÉPÉS: Nyissa ki a vízálló csatlakozó oldalán kapcsot és nyissa ki a diffúzort az ábra szerint.
5. LÉPÉS: Rögzítse a vízálló csatlakozót az óramutató járásával megegyező irányban. Dugja be a kábelt a vízálló csatlakozóba, és huzalja be az [L (fázis) & N (nulla)] sorkapocsba.
6. LÉPÉS: Vezesse be a vízálló csatlakozót a fő tápegységbe. Gondoskodjon arról, hogy vízálló sorkapocsot használjon [nem tartozék].
7. LÉPÉS: Szerelje be a diffúzort a vízálló csatlakozóra és csukja le a kapcsokat.
8. LÉPÉS: Vezesse be a vízálló csatlakozót a fő tápegységbe. Gondoskodjon arról, hogy vízálló sorkapocsot használjon [nem tartozék].
9. LÉPÉS: Kapcsolja be a készüléket a lámpa tesztelésához.

[ES] INTRODUCCIÓN Y GARANTÍA

Le agradecemos que ha elegido y adquirido la V-TAC. V-TAC le servirá del mejor modo posible. Pedimos que antes de comenzar la instalación lea atentamente las presentes instrucciones y las guarde en un lugar accesado para consultas próximas. En caso de dudas o preguntas, póngase, por favor, en contacto con el representante o suministrador más cercano de quien ha comprado el producto. El será debidamente instruido y dispuesto para atenderle de la mejor manera posible. La garantía tendrá una duración de 5 años, contados a partir de la fecha de la compra. La garantía no será aplicable a daños ocasionados por instalación incorrecta o gasto inhabitual. La empresa no otorgará garantía para daños de superficie a causa de la incorrecta instalación o instalación incorrectas. Los productos tendrán explotación adecuada durante unas 10-12 horas diarias. La explotación de 24 horas diarias llevará a la anulación de la garantía. La garantía cubrirá solo defectos de producción de fábrica.

CUIDADO
- Apague la alimentación y lea estas instrucciones antes de empezar la instalación.
- Instalación solo por electricista certificado.
- La fuente de luz de esta iluminación no es intercambiable; Cuando llega al final de su vida útil, se debe reemplazar toda la iluminación.
- Si el cable flexible externo o el cordón de esta luminaria está dañado, deberá ser reemplazado exclusivamente por el fabricante o su agente de servicio o una persona calificada similar para evitar un peligro.

INSTRUCCIONES PARA INSTALAR UN SOLO CUERPO
PASO 1: APAGUE la fuente de alimentación antes de empezar la instalación.
PASO 2: Fije los soportes de instalación al techo con tornillos y el taco de expansión (incluido en la entrega). Consulte la Tabla para conocer las distancias de instalación de los soportes de instalación.
PASO 3: Monte la luz impermeable a los soportes de instalación.
PASO 4: Abra las abrazaderas laterales del accesorio impermeable y abra el difusor como se muestra en el diagrama.
PASO 5: Apriete el conector impermeable en el sentido de las agujas del reloj. Pase el cable a través del conector impermeable y conecte los cables al bloque de terminales [L (fase) y N (neutro)].
PASO 6: Coloque el difusor al accesorio impermeable y cierre las abrazaderas.
PASO 7: Conecte el accesorio impermeable a la fuente de alimentación principal. Asegúrese de utilizar un bloque de terminales impermeable [no incluido en la entrega].
PASO 9: Encienda la alimentación para probar la lámpara.

[FR] INTRODUCTION & GARANTIE

Merci d'avoir choisi et acheté un produit à V-TAC. V-TAC vous offrira le meilleur. Veuillez lire attentivement ces instructions avant de commencer l'installation et conserver ce manuel à portée de main pour référence future. Si vous avez une autre question, veuillez contacter votre revendeur ou distributeur local auprès duquel vous avez acheté le produit. Ils sont formés et prêts à vous servir au mieux. La garantie est valable pour une période de 5 ans à compter de la date d'achat. La garantie ne s'applique pas à des dommages causés par une installation incorrecte ou une usure anormale. La société ne donne aucune garantie pour des dommages causés à une surface en raison d'un enlèvement et d'une installation incorrects du produit. Les produits sont convenables pour une exploitation quotidienne de 10-12 heures par jour. A l'heure. L'utilisation du produit pendant 24 heures par jour annule la garantie. Ce produit est couvert par une garantie pour des défauts de fabrication seulement.

ATTENTION
- Veuillez mettre hors tension et lire ces instructions avant de commencer l'installation.
- Installation par électricien certifié.
- La source lumineuse de ce luminaire n'est pas remplaçable, lorsque la source lumineuse atteint sa fin de vie, le luminaire entier doit être remplacé.
- Si le câble ou le cordon flexible externe de ce luminaire est endommagé, il doit être remplacé exclusivement par le fabricant ou son agent de service ou une personne qualifiée similaire afin d'éviter un danger.

INSTRUCTIONS D'INSTALLATION D'UNE SEULE UNITÉ
ÉTAPE 1: Coupez le courant avant de commencer l'installation.
ÉTAPE 2: Fixez les supports de montage au plafond à l'aide de vis et d'un bouchon expansible (inclus). Veuillez vous référer au tableau pour l'installation des points d'écartement des supports de montage.
ÉTAPE 3: Montez la lampe étanche sur les supports de montage.
ÉTAPE 4: Ouvrez les clips latéraux du raccord étanche et ouvrez le diffuseur comme indiqué dans le schéma.
ÉTAPE 5: Fixez le connecteur étanche dans le sens des aiguilles d'une montre. Insérez le câble à travers le connecteur étanche et branchez-le dans le bornier [L (phase) et N (neutre)].
ÉTAPE 6: Installez le diffuseur sur le raccord étanche et fermez les clips.
ÉTAPE 7: Câblez le raccord étanche à l'alimentation électrique principale. Veillez à utiliser un bornier étanche [non inclus].
ÉTAPE 8: Allumez le courant pour tester la lampe.

INSTRUCTIONS D'INSTALLATION DES UNITÉS MULTIPLES (RACCORDABLES)
Note: Veuillez vous référer au numéro de modèle et aux unités maxi pouvant être reliées entre elles. En fonction des unités maxi pouvant être reliées, sélectionnez les raccords étanches maxi que vous souhaitez relier.

ÉTAPE 1: Coupez le courant avant de commencer l'installation.
ÉTAPE 2: Fixez les supports de montage au plafond à l'aide de vis et d'un bouchon expansible (inclus). Veuillez vous référer au tableau pour l'installation des points d'écartement des supports de montage.
ÉTAPE 3: Montez la lampe étanche sur les supports de montage.
ÉTAPE 4: Ouvrez les clips latéraux du raccord étanche et ouvrez le diffuseur comme indiqué dans le schéma.
ÉTAPE 5: Câblage du premier raccord étanche par les deux extrémités - Fixez le connecteur étanche dans le sens des aiguilles d'une montre à partir de la première extrémité et insérez le câble à travers le connecteur étanche et câblez-le dans le bornier par une extrémité [L (phase) et N (neutre)].
ÉTAPE 6: Fixez le connecteur étanche à l'autre extrémité du raccord étanche et insérez le fil dans le bornier. En utilisant le même câble, fixez le connecteur étanche du deuxième raccord étanche et introduisez le fil dans le bornier.
ÉTAPE 7: Installez le diffuseur sur le raccord étanche et fermez les clips.
ÉTAPE 8: Câblez le raccord étanche à l'alimentation électrique principale. Veillez à utiliser un bornier étanche [non inclus].
ÉTAPE 9: Allumez le courant pour tester la lampe.

[HR] UVOD I JAMSTVO

Hvala vam, što ste odabrali i kupili tvrtke V-Tek (V-TAC). V-Tek (V-TAC) će vam poslužiti na najbolji mogući način. Molimo, pažljivo pročitajte ove upute prije instalacije i spremite upute za buduću uporabu. Ako imate dodatnih pitanja, molimo obratite se maloprodavcu ili lokalnom trgovcu gdje ste kupili ovaj proizvod. Oni su osposobljeni i spremni vam pomogna na najbolji način. Jamstvo za ovaj proizvod vrijedi pet godina od datuma kupnje. Jamstvo se ne odnosi na oštećenja nastala uslijed nepravilnog montiranja ili neuobičajenim habanjem. Tvrtka ne jamči za štete koje nastanu po bilo kojoj površini prouzročenu, zbog nepravilne demontaže odnosno i ugradbe proizvoda. Ovi proizvodi su prikladni za 10-12 sati rada dnevno. Uporaba proizvod 24 sata dnevno čini ovo jamstvo nevažećim. Jamstvo za ovaj proizvod dano je samo za nedostatke koji su nastali samo tijekom njegove proizvodnje.

OPREZ
- Molimo pročitajte ove upute i isključite napajanje prije početka ugradnje.
- Ugradnju može obaviti samo stručni električar
- Svjetlosno tijelo ove svjetiljke nije zamjenjiv. Kada svjetlosno tijelo dođe do kraja života, treba zamijeniti cijelu svjetiljku.
- Ako su vanjski fleksibilni kabel ili kabel ovog svjetiljke oštećen, proizvođač ili njegov serviser ili slična kvalificirana osoba zamijenit će za izbjeći opasnost.

UPUTE ZA UGRADNJU JEDNE JEDINICE
KORAK 1: Prije ugradnje ISKLJUČITE strujno napajanje.
KORAK 2: Pričvrstite nosače za pričvršćivanje na strop, koristeći vijke i tipla za proširenje (uključeno u isporuku). Molimo, pogledajte tablicu za udaljenosti prikloni ugradnje nosača.
KORAK 3: Montirajte vodootpornu svjetiljku na nosače.
KORAK 4: Otvorite bočne stezaljke vodootpornog spoja i otvorite difuzor, kao što je prikazano na dijagramu.
KORAK 5: Zategnite vodootporni priključak u smjeru kretanja kazaljke na satu. Provucite kabel kroz vodootporni priključak i povežite vodiče na terminalni blok [L (faza) i N (nula)].
KORAK 6: Pričvrstite difuzor na vodootporni priključak spoj i zatvorite stezaljke.
KORAK 7: Priključite vodootporni priključak na glavnu strujno napajanje. Provjerite, da li koristite vodootporni terminalni blok [nije uključen u isporuku].
KORAK 8: UKLJUČITE strujno napajanje, da testirate svjetiljku.

UPUTE ZA UGRADNJU VIŠESTRUKIH (POVEZIVIH) JEDINICA
Napomena: Molimo, pogledajte broj modela i maksimalni broj jedinica, koje se međusobno mogu povezati. Na temelju tog maksimalnog broja, odaberite maksimalni broj vodootpornih priključaka koje želite spojiti.

KORAK 1: Prije ugradnje ISKLJUČITE strujno napajanje.
KORAK 2: Pričvrstite nosače za pričvršćivanje na strop, koristeći vijke i tipla za proširenje (uključeno u isporuku). Molimo, pogledajte tablicu za udaljenosti prikloni ugradnje nosača.
KORAK 3: Montirajte vodootpornu svjetiljku na nosače.
KORAK 4: Otvorite bočne stezaljke vodootpornog spoja i otvorite difuzor, kao što je prikazano na dijagramu.
KORAK 5: Spajanje 1. vodootpornog priključka na oba kraja - Zategnite vodootporni konektor na prvom kraju u smjeru kretanja kazaljke na satu, provucite kabel kroz vodootporni konektor i spojte ripcaje vodiče na terminalni blok na jednom kraju [L (faza) i N (nula)].
KORAK 6: Zategnite vodootporni priključak na drugom kraju vodootpornog priključka i spojite vodiče u terminalni blok. Pomoću istog kabela zategnite vodootporni priključak 2. vodootpornog priključka i spojite ripcaje vodiče na terminalni blok.
KORAK 7: Pričvrstite difuzor na vodootporni priključak spoj i zatvorite stezaljke.
KORAK 8: Priključite vodootporni priključak na glavnu strujno napajanje. Provjerite, da li koristite vodootporni terminalni blok [nije uključen u isporuku].
KORAK 9: Uključite strujno napajanje, da testirate svjetiljku.

[PL] WSTĘP I GWARANCJA

Dziękujemy za wybór i zakup produktu V-TAC. V-TAC będzie Ci służył najlepiej. Prosze przeczytać te instrukcje uważnie przed przystąpieniem do zamiatakowania i zachować instrukcje na przyszłość. Jeśli masz jakieś pytania, skontaktuj się z dostawcą lub lokalnym sprzedawcą, od którego zakupiłeś produkt. Oni są przeszkoleni i gotowi udzielić Ci pomocy. Gwarancja ważna jest 5 lata od zakupu. Gwarancja nie obejmuje uszkodzeń wynikających z nieprawidłowego montażu lub nadużywającego zużycia. Spółka nie ponosi odpowiedzialności za ewentualne szkody spowodowane na powierzchniach podczas instalacji lub demontażu. Łączny czas dziennej pracy w ciągu doby nie może przekroczyć 10-12 godzin, 24-godzinna eksploatacja produktu prowadzi do unieważnienia gwarancji. Gwarancja obejmuje jedynie wady powstałe z przyczyn tkwiących w produkcie.

UWAGA
- ODŁĄCZYĆ zasilanie przed przystąpieniem do instalacji!
- Instalacja powinna być wykonywana wyłącznie przez elektrotechnika posiadającego certyfikat.dad!
- Źródło światła oprawy oświetleniowej nie jest wymienne; po osiągnięciu końca jego okresu użytkowania należy wymienić całą oprawę świetlenową.
- W przypadku uszkodzenia zewnętrznego przewodu elastycznego lub przewodu tej oprawy, w celu uniknięcia niebezpieczeństwa, może on zostać wymieniony wyłącznie przez producenta lub jego przedstawiciela serwisowego lub podobnie wykwalifikowaną osobę.

INSTRUKCJE DOTYCZĄCE MONTAŻU POJEDYNCZEJ OPRAWY

PRZYKŁAD 1: Wyłączyć zasilanie przed rozpoczęciem montażu.
KROK 2: Przymocuj wspornik montażowy do sufitu za pomocą śrub i kołka rozporowego (w zestawie). Odległości montażowe wspornika montażowych można znaleźć w Tabeli.
KROK 3: Zamocuj wodoodporną lampę na wspornikach montażowych.
KROK 4: Otwórz boczne zaciski wodoszczelnej armatury i potem otwórz dyfuzor